FBC6120BRS6-6701000

生产偏差线性尺寸的配置公差	t (mm)	1~6	>6~30	>30~120	>120~400	>400~1000	>1000~2000	>2000
图中未标单边偏差的尺寸主要表面此类公差执行	m/c	±0.3	±0.5	±0.8	±1.2	±1.6	±2	±3

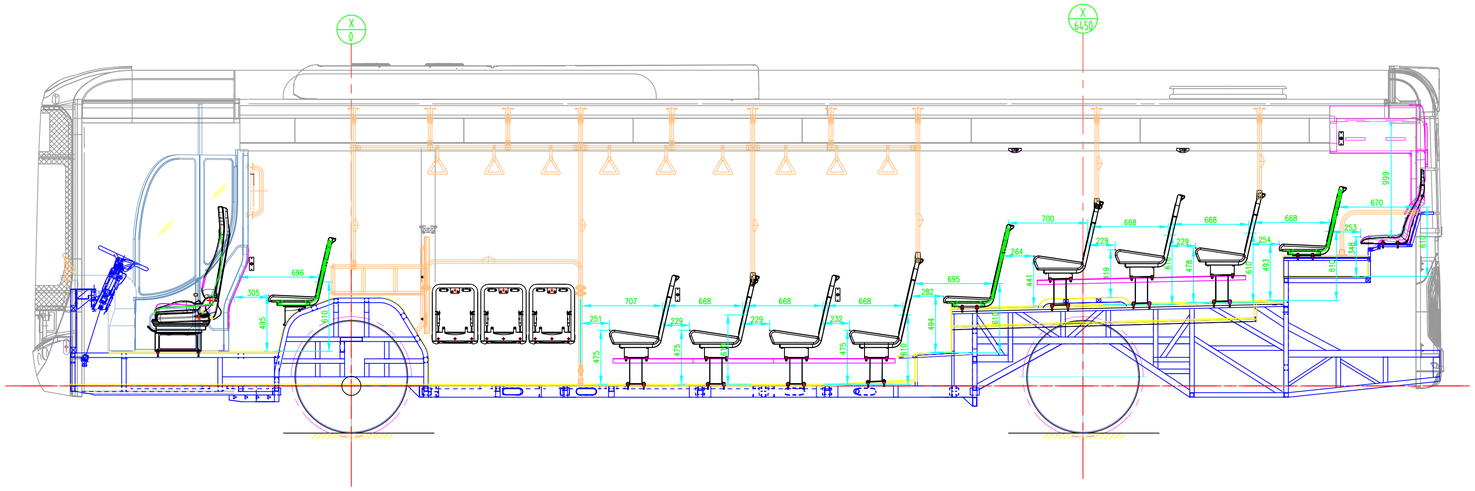

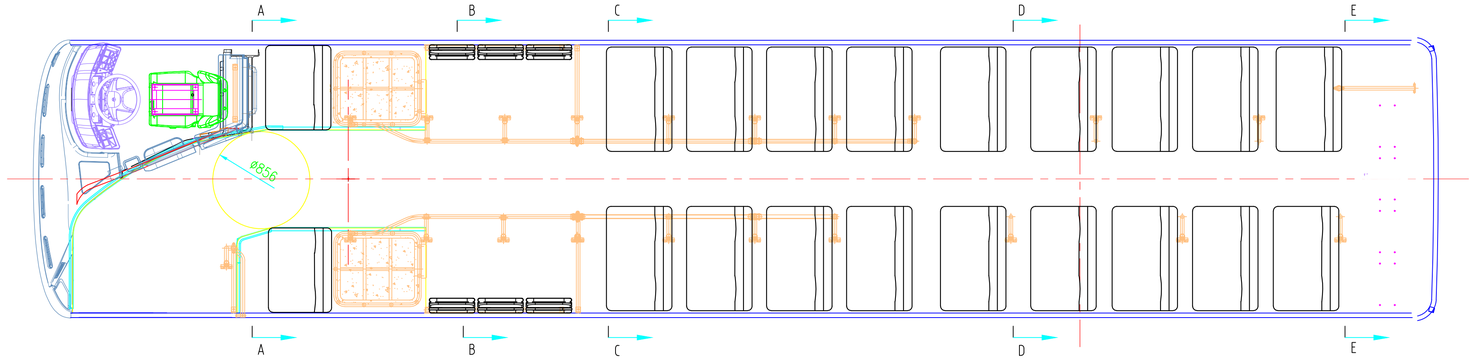

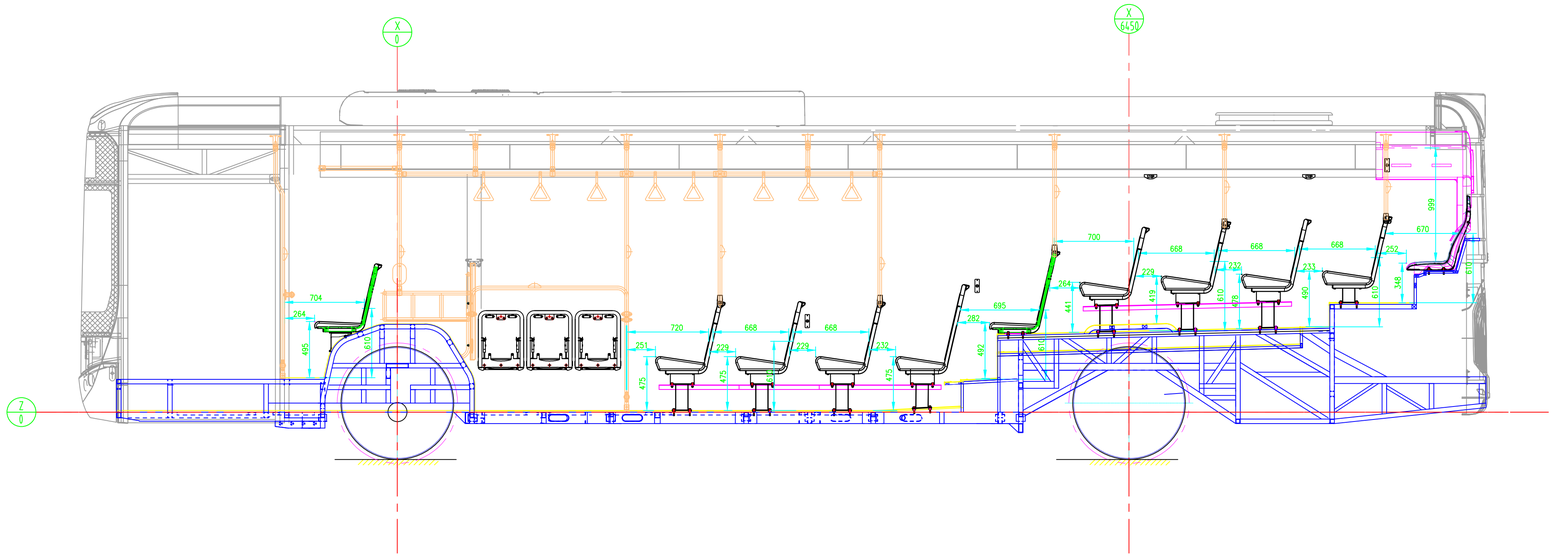

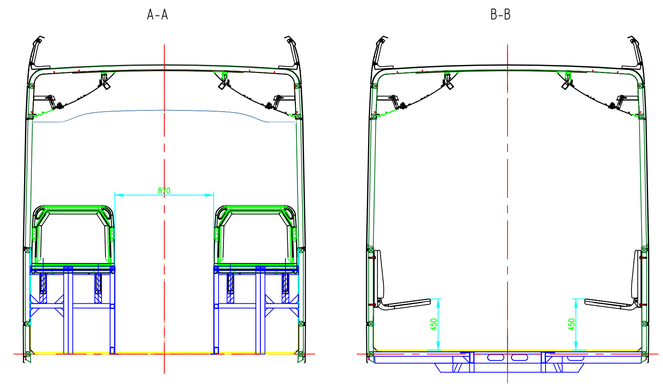

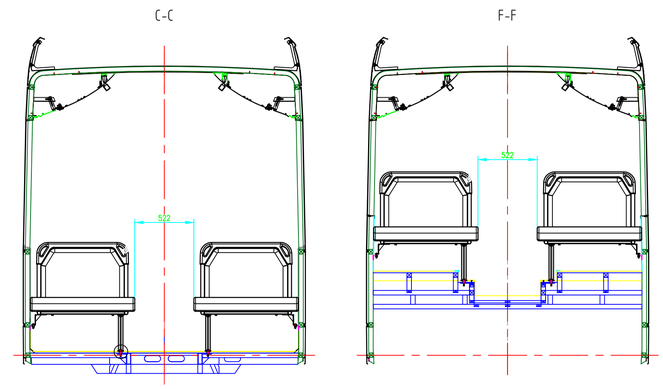

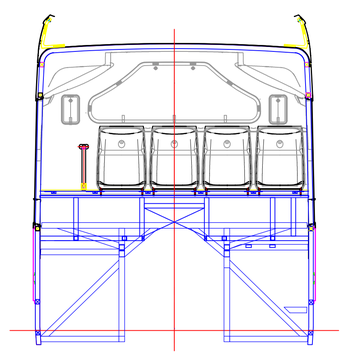

1 door city bus Diesel FBC6120BRS6

序号	更改内容 DESCRIPTION	更改人MOD	更改日期DAT	审核人CKY
3				
2				
1				

修改记录 REVISIONS

更改受限 CHANGE RESTRICTED

第一角法 FIRST ANGLE

THE INFORMATION CONTAINED HEREIN IS PROPRIETARY AND THE PROPERTY OF FENGTAI AND MAY NOT BE REPRODUCED, DISCLOSED OR USED FOR ANY PRUPOSE OTHER THAN A QUOTATION TO OR ON ORDER FROM FENGTAI WITH THE SPECIFIC WRITTEN AUTHORIZATION OF FENGTAI.
厦门丰泰国际新能源汽车有限公司 版权所有 未经书面许可 不得以任何方式使用 复制 修改 传播 或向第三方披露

设计 DESI:	
日期 DATE:	
制图 DRAW:	
日期 DATE:	2022.12.30
校对 PROO:	
日期 DATE:	
审核 CHEC:	
日期 DATE:	
批准 APPR:	
日期 DATE:	
公制 METRIC	

厦门丰泰国际新能源汽车有限公司
Xiamen Fengtai Bus & Coach International Co., LTD. (Engineering Center)

Seats Layout

FBC6120BRS6-6701000

1 版次REV

重量	比例 1:27
共 页 第 页	单位 数量

通用件登记 | 描 图 | 描K描 | 旧底图总号 | 签 字 | 日期