FBC6120BRS6-6701000

生产制造线性尺寸的配置公差	尺寸段	1-3	3-6	6-30	30-120	120-400	400-1000	1000-2000	>2000
图中未标注公差的尺寸主要依据此表予执行	mm	±0.3	±0.5	±0.8	±1.2	±1.6	±2	±3	

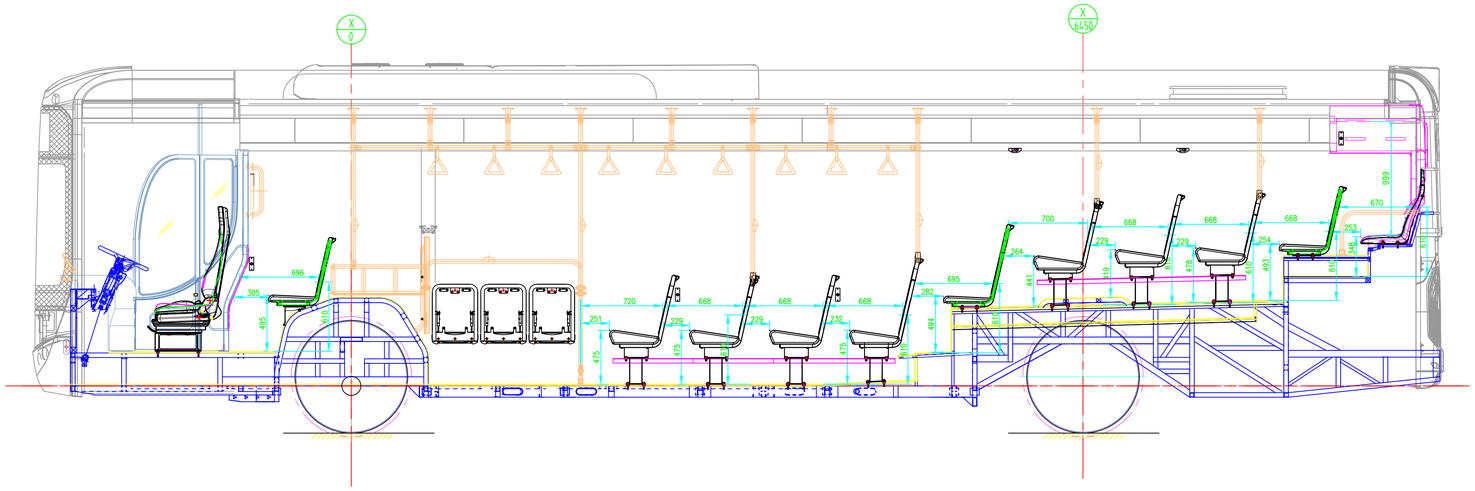

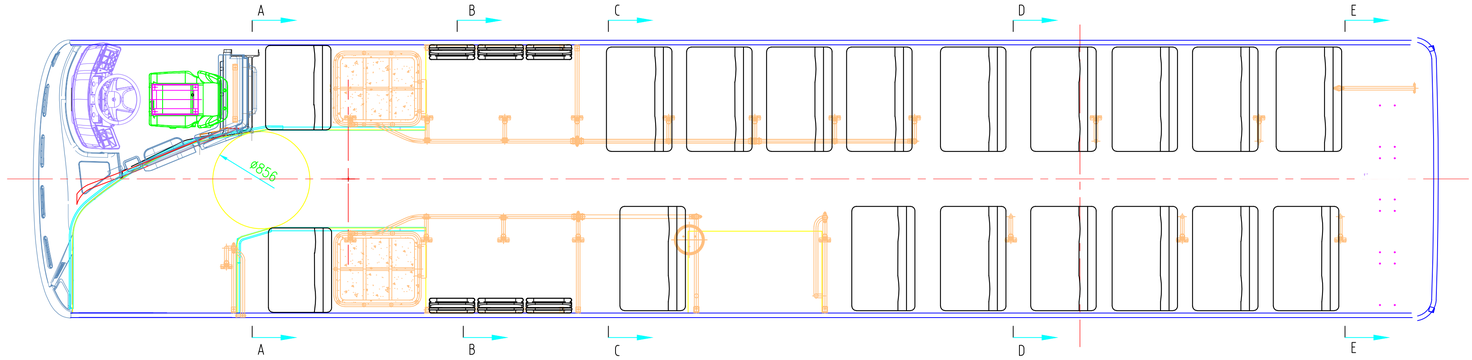

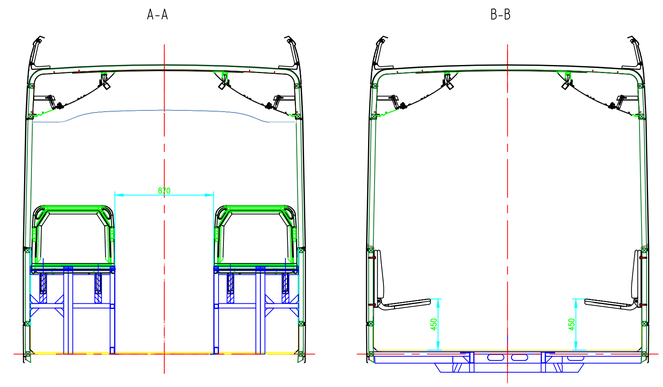

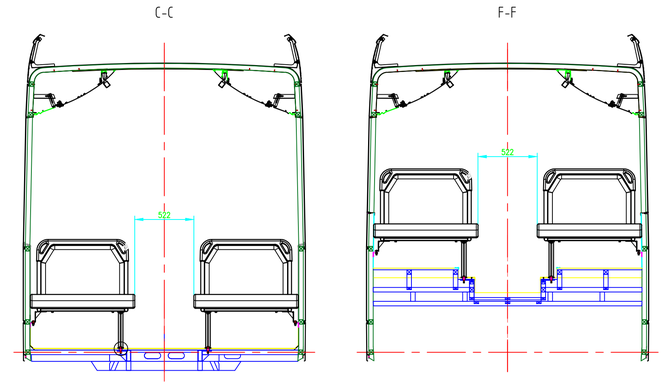

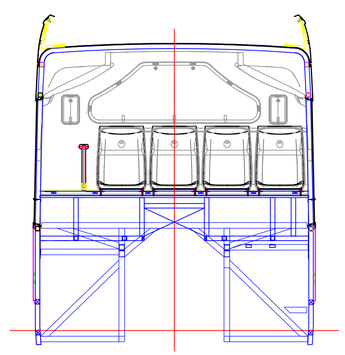

2 door city bus Diesel FBC6120BRS6

3						
2						
1						
版次	更改内容 DESCRIPTION	更改MOD	日期DAT	更改人MOY		

更改内容 CHANGE RESTRICTED

第一角法 FIRST ANGLE

THE INFORMATION CONTAINED HEREIN IS PROPRIETARY AND THE PROPERTY OF FENGTAI AND MAY NOT BE REPRODUCED, DISCLOSED OR USED FOR ANY PRUPOSE OTHER THAN A QUOTATION TO OR ON ORDER FROM FENGTAI WITH THE SPECIFIC WRITTEN AUTHORIZATION OF FENGTAI.
厦门丰泰国际客车有限公司对于其下述内容拥有版权和其他财产权利：包括但不限于：本图纸所含的信息和技术。未经厦门丰泰国际客车有限公司书面授权和许可，不得复制、传播、使用或外泄。

设计 DESI:	
日期 DATE:	
制图 DRAW:	
日期 DATE:	2022.12.30
校对 PROO:	
日期 DATE:	
审核 CHEC:	
日期 DATE:	
批准 APPR:	
日期 DATE:	
公制 METRIC	

厦门丰泰国际新能源汽车有限公司
Xiamen Fengtai Bus & Coach International Co., Ltd. (Engineering Center)

Seats Layout

FBC6120BRS6-6701000 | 1 版次REV

重量	比例 1:27
共 页 第 页	单位 数量

通用件登记 | 描 图 | 描K描 | 旧底图总号 | 签 字 | 日期